TRANSLATION OF ORIGINAL INSTRUCTIONS

VERTALING VAN ORIGINELE INSTRUCTIES

DELTA® HOISTING EQUIPMENT

DELTA BLUE® SPINDELKLEM LOOPKAT

HANDLEIDING

< ZM.LHTP series >

Let op: **Alle gegevens in deze handleiding zijn gebaseerd op de beschikbare gegevens op het moment van drukken, onder voorbehoud van typfouten. We behouden ons het recht voor om onze eigen producten te wijzigen op elk moment zonder voorafgaande kennisgeving. Voor gebruik de handleiding doorlezen en volledig begrijpen. Bewaar altijd een kopie van de handleiding en houd beschikbaar voor inzage. Indien er verder vragen zijn, neem contact op met uw leverancier.**

	DIT IS HET VEILIGHEIDS/WAARSCHUWING SYMBOOL. WANNEER DIT SYMBOOL GETOOND WORDT OP DE DELTA BLUE® SPINDELKLEM LOOPKAT OF IN DE HANDLEIDING MOET DE GEBRUIKER ALERT ZIJN VOOR GEVAARLIJKE SITUATIES. TEN ALLE TIJDE MOET DE VEILIGHEIDSINSTRUCTIES WORDEN OPGEVOLGD.

GEVAAR/WAARSCHUWING

- VOOR GEBRUIK VAN DE DELTA BLUE® SPINDELKLEM LOOPKAT MOET DE HANDLEIDING GELEZEN EN VOLLEDIG BEGREPEN WORDEN.
- DELTA BLUE® SPINDELKLEM LOOPKAT MAG ALLEEN GEBRUIKT WORDEN DOOR MEERDERJARIG PERSONEEL. HIJ /ZIJ MOET IN GOEDE FYSIEKE EN MENTALE TOESTAND VERKEREN WAARBIJ ZIJ DE BEDIENING EN VEILIGHEIDSINSTRUCTIES VOLLEDIG BEGRIJPT.
- DE VEILIGHEIDSINSTRUCTIES, WAARSCHUWING LABELS OF NAAMPLATEN MOGEN NOOIT VERWIJDERD WORDEN .
- OVERBELASTING IS TEN STRENGSTE VERBODEN.
- DE BALKCONSTRUCTIE MOET VOLDOENDE CAPACITEIT HEBBEN OM DE NOMINALE CAPACITEIT VAN DE DELTA BLUE® SPINDELKLEM LOOPKAT TE DRAGEN.
- GEBRUIK ALTIJD HIJSMIDDELEN MET EEN CAPACITEIT KLEINER OF GELIJK AAN DE DELTA BLUE® SPINDELKLEM LOOPKAT.
- DE OMGEVINGS TEMPERATUUR VAN DE DELTA BLUE® SPINDELKLEM LOOPKAT EN LAST MOET TUSSEN DE -10°C EN 50°C CELCIUS ZIJN.
- DE BEDIENER MOET VOOR GEBRUIK BEKEND ZIJN MET DE BEDIENING EN VEILIGHEIDS INSTRUCTIES. BIJ VERDERE VRAGEN, NEEM CONTACT OP MET UW LEVERANCIER.
- DELTA BLUE® SPINDELKLEM LOOPKAT WORDEN COMPLEET GELEVERD EN KUNNEN ONMIDDELLIJK GEBRUIKT WORDEN. INDIEN DIT NIET HET GEVAL IS MOET ER CONTACT OP WORDEN GENOMEN MET DE LEVERANCIER.
- GEBRUIK DE DELTA BLUE® SPINDELKLEM LOOPKAT NIET ALS BALKKLEM.
- DELTA BLUE® SPINDELKLEM LOOPKAT MOET VOOR GEBRUIK VISUEEL IN GOEDE STAAT ZIJN. INDIEN NIET HET GEVAL, NEEM CONTACT OP MET UW LEVERANCIER.
- DELTA BLUE® SPINDELKLEM LOOPKAT ONDERHOUD EN REPARATIE MOET UITGEVOERD WORDEN DOOR GEKWALIFICEERDE PERSONEN EN MINSTENS 1 X PER JAAR GETEST WORDEN.

INHOUD

1. INTRODUCTIE PAGE 4

2. VEILIGHEID INSTRUCTIES PAGE 5

3. PRE-CHECK PAGE 7

4. INSTALLATIE INSTRUCTIES PAGE 8

5. BEDIENING INSTRUCTIES PAGE 9

6. TECHNISCHE INFORMATIE PAGE 10

7. EXPLOSIE TEKENING / ONDERDELEN LIJST PAGE 11

8. ONDERHOUD INSTRUCTIES PAGE 13

9. PROBLEEM EN OPLOSSING PAGE 13

APPENDIX 1: TEST CERTIFICAAT PAGE 14

CE CONFORMITEITSVERKLARING PAGE 14

1. INTRODUCTIE

DELTA BLUE® spindelklem loopkat zijn ontworpen voor balken in een veilige werkomgeving. De gebruiker is verantwoordelijk voor correcte bediening en moet er altijd zeker van zijn dat de last het maximum nominaal gewicht van de DELTA BLUE® spindelklem loopkat en balk niet overschrijd (zie naamplaat).

DELTA BLUE® spindelklem loopkat voldoen aan de veiligheid factoren en verdere veiligheidseisen in overeenstemming met de Europese gemeenschap machine richtlijnen 2006/42/EG.

Afbeeldingen zijn bedoeld voor een algemene impressie van het product.

DELTA® behoud het recht voor om materialen en of het ontwerp te wijzigen , indien in dergelijke veranderingen het product verbeterd. Naast het bezigen van de gebruiksaanwijzing voor correct gebruik, moet ook de onderhoud instructies opgevolgd worden. Bij misbruik, reparatie door een onbevoegd persoon, of het gebruik van niet originele DELTA® reserve onderdelen vervalt de garantie, tevens kan dit ook leiden tot gevaarlijk gebruik waarbij veiligheid niet meer gewaarborgd kan worden.

Lees de gebruiksaanwijzing zorgvuldig door voor gebruik. Als er twijfel blijft bestaan, neem contact op met uw leverancier.

2. VEILIGHEIDSINSTRUCTIES

WAARSCHUWING	
	Onjuist gebruik van de DELTA BLUE® spindelklem loopkat kan tot gevaarlijke situaties leiden. Indien niet vermeden kan dit tot serieuze verwondingen leiden of zelfs dodelijke ongevallen. Lees de gebruiksaanwijzing zorgvuldig door

a. DELTA BLUE® spindelklem loopkat mag alleen gebruikt worden door meerderjarig gekwalificeerd personeel. De gebruiker moet zowel fysiek als mentaal in goede toestand zijn. Tevens moet de gebruiker bekend zijn met de correcte veiligheid en bediening instructies.

b. Elk persoon die voor het eerst de DELTA BLUE® spindelklem loopkat gebruikt moet onder risicoloze omstandigheden checken of hij/zij de veiligheid en bediening instructies volledig begrijpt en kan uitvoeren door middel van een test. Daarna kan er met lading gewerkt worden..

c. Voor professionele doeleinden moet de DELTA BLUE® spindelklem loopkat onder toezicht van een bekwaam persoon gebruikt worden. Hij/zij moet bekend zijn met alle wetgeving die van toepassing is op de locatie en de autoriteit hebben om dit ook toe te passen als zij niet de gebruiker is.

d. De gebruiker moet ten allen tijde de benodigde persoonlijke bescherming middelen dragen.

e. Bij installatie, gebruik en onderhoud moet er te allen tijde rekening gehouden worden met veiligheid wetgeving die van toepassing is.

f. Het is de verantwoordelijkheid van de gebruiker om aan alle veiligheid richtlijnen te voldoen tijdens het installeren, gebruik en onderhoud. DELTA BLUE® spindelklem loopkat mag alleen geïnstalleerd worden onder condities volgens de richtlijnen waarbij de veiligheid van de installateur gewaarborgd wordt.

g. De DELTA BLUE® spindelklem loopkat moet bevestigd zijn aan een balk waarbij de maximale last capaciteit gedragen moet kunnen worden (houd hier goed rekening mee en calculeer dit met een riante veiligheidsfactor). De maximale lastcapaciteit wordt aangegeven op de naamplaat.

h. Gebruik alleen hijsmiddelen met een gelijkwaardig of een lagere capaciteit dan de DELTA BLUE®spindelklem loopkat. Controleer ten alle tijde de DELTA® hijsmiddelen op slijtage, corrosie, scheuren of andere vormen van beschadigingen. Indien waargenomen mogen deze niet gebruikt worden. Neem contact op met uw leverancier.

i. De DELTA BLUE® spindelklem loopkat moet voorzien zijn van een naamplaat waarbij de maximum capaciteit wordt aangegeven. Indien niet het geval, plaats de loopkat buiten gebruik en neem contact op met uw leverancier.

j. DELTA BLUE® spindelklem loopkat is ontworpen voor handbediening en mag niet gemotoriseerd worden.

k. DELTA BLUE® spindelklem loopkat mag niet als balkklem gebruikt worden..

l. Inspectie en onderhoud moet voor gebruik worden uitgevoerd. De DELTA BLUE®spindelklem loopkat moet in waarneembaar fysiek goed staat verkeren.

m. Indien de last de nominale capaciteit overschrijd mag de DELTA BLUE®spindelklem loopkat niet gebruikt worden. Overbelasting is ten strengste verboden. Voor gebruik moet het gewicht van de last uitgerekend worden.

n. Gedurende het gebruik moet de gebruiker constant de lading, DELTA BLUE®spindel loopkat, en balk observeren zodat contact met obstakels voorkomen wordt. Dit is ten strengste verboden.

o. Het is ten strengste verboden om DELTA BLUE®spindelklem loopkat te gebruiken voor het vervoeren van mensen

p. De gebruiker mag zich nimmer laten afleiden door zijn omgeving. Tijdens het hijsen moet hij geconcentreerd te werk gaan om gevaarlijk situaties te voorkomen. Het is verboden om onder gehesen last te lopen of staan, vermijd ten alle tijd contact met obstructies.

q. Het is ten strengste verboden om onder de gehesen last te lopen of te staan. Altijd op veilige afstand staan.

r. De gebruiker mag tijden gebruik van de DELTA BLUE®spindelklem loopkat en gehesen last nooit onbemand achter laten.

s. Het is verboden om de DELTA BLUE®spindelklem loopkat te modificeren.

t. DELTA BLUE®spindel loopkat kunnen gebruikt worden in temperaturen tussen -10°C tot 50°C

u. DELTA BLUE®spindelklem loopkat zijn niet geschikt voor omgevingen waar vocht (onder water), stof of gasexplosie gevaar een rol speelt.

v. Als de DELTA BLUE®spindelklem loopkat niet gebruikt wordt moet het op een juiste wijze worden opgeslagen. De locatie moet droog en schoon zijn, niet toegankelijk voor niet geautoriseerde personen. Dit betekent ook dat het niet op de grond mag slingeren om eventuele gevaarlijke situaties te vermijden.

w. Bij het constateren van defecten moet er onmiddellijk gestopt worden met het gebruik van de DELTA BLUE®spindelklem loopkat. Neem contact op met uw leverancier.

x. Gebruiken alleen DELTA® onderdelen. Bij definitieve verwijdering van het product moet de milieu beschermende wetgeving van het desbetreffende land in acht worden genomen.

y. Registratie en documentatie van onderhoud en jaarlijkse inspecties moeten bijgehouden worden door de gebruik. Zorg dat dit ten alle tijde aanwezig is.

3. PRE-CHECK

WAARSCHUWING	
	a. Controleer de DELTA BLUE® spindelklem loopkat op roest, scheuren, slijtage of elk andere vorm van beschadiging. Wanneer er schade is waargenomen moet de spindelklem loopkat buiten gebruik worden gesteld. Neem contact op met uw leverancier. b. Gebruik nooit een DELTA BLUE® spindelklem loopkat die beschadigd is. c. Zorg dat alle onderdelen aanwezig zijn d. Het is verboden om de DELTA BLUE® spindelklem loopkat te modificeren. e. Controleer vooraf de balk capaciteit en breedte. f. Gebruik altijd hijsmiddelen die gelijke of lagere capaciteit hebben als de DELTA BLUE® spindelklem loopkat. g. Voor gebruik moet altijd het last gewicht berekend worden. h. Zorg ervoor dat iedereen op de hoogte is wanneer er gewerkt wordt. **Indien er vragen zijn, neem contact op met uw leverancier.**

4. INSTALLATIE INSTRUCTIES

a. Voor de installatie moet de balk en DELTA BLUE® spindelklem loopkat gecontroleerd worden op slijtage, corrosie, scheuren of andere vormen van beschadigingen. Indien waargenomen mag de DELTA BLUE® spindelklem loopkat niet gebruikt worden. Neem de nodige maatregelen en neem contact op met uw leverancier.

b. Controleer vooraf of de balk voldoende capaciteit heeft om de nominale capaciteit van de DELTA BLUE® spindelklem loopkat kan dragen. De balk moet correct gemarkeerd zijn, zodat de gebruiker dit kan waarnemen. Gebruik altijd een trolley met de gelijke sterkte als de balk.

c. Zorg ervoor dat beide einden van de balk voorzien zijn van eindstoppers voordat de DELTA BLUE® spindelklem loopkat geïnstalleerd wordt. Dit is verplicht om gevaarlijke situaties te voorkomen.

d. Gebruik alleen DELTA® takels / hijsmiddelen met een gelijkwaardig of een lagere capaciteit dan de DELTA BLUE® spindelklem loopkat. Wij adviseren om DELTA® takels en loopkatten te gebruiken gelijkwaardig aan de balkcapaciteit. Controleer ten alle tijde de DELTA® takels en lastketting op slijtage, corrosie, scheuren of andere vormen van beschadigingen. Indien waargenomen mogen de DELTA® takels niet gebruikt worden. Neem contact op met uw leverancier.

e. Meet de breedte van de balk.

f. Deblokkeer de borg moer (hoofdstuk 6, nummer 10) en draai de schroef door middel van de hendel (hoofdstuk 6, nummer 12) naar de gewenste balkbreedte. De gebruiker / installateur moet controleren of de wiel (hoofdstuk 6, nummer 2) flens en balk 4 ~ 6 mm overlappen. Na het correct positioneren moet de borg moer (hoofdstuk 6, nummer 10) weer stevig aangedraaid worden.

g. Breng de maximale last aan op de DELTA BLUE® spindelklem loopkat en laat het over de gehele balk bewegen om te correcte werking te controleren en veilig te stellen.

h. De installatie van de DELTA BLUE® spindelklem loopkatten mag alleen uitgevoerd worden door competente en professionele personen, waarbij zij de instructies volledig begrijpen.

Indien er vragen zijn, neem contact op met uw leverancier.

5. BEDIENING INSTRUCTIES

a. Na correcte installatie kan de DELTA BLUE® spindelklem loopkat gebruikt worden.

b. Gebruik de DELTA BLUE® spindelklem loopkat alleen wanneer de last gecentreerd is in het midden. Geen zijwaartse kracht op uitoefenen.

c. Gebruik alleen hijsmiddelen met een gelijkwaardig of een lagere capaciteit dan de DELTA BLUE®spindelklem loopkat. Wij adviseren om DELTA® hijsmiddelen te gebruiken gelijkwaardig aan de balkcapaciteit. Controleer ten alle tijde de DELTA® takels en lastketting op slijtage, corrosie, scheuren of andere vormen van beschadigingen. Indien waargenomen mogen de DELTA® takels niet gebruikt worden. Neem contact op met uw leverancier.

d. Ten alle tijde moet iedereen op veilige afstand staan en zich niet in de gevarenzone bevinden.

e. Het is ten strengste verboden om onder gehesen last te staan of te lopen. Blijf altijd op veilige afstand.

f. Tijdens gebruik van de DELTA BLUE® spindelklem loopkat moet ten alle tijden botsingen vermeden worden.

g. Met gehesen last mag er nooit geslingerd worden.

h. De DELTA BLUE® spindelklem loopkat mag niet gemodificeerd worden. Dit is ten strengste verboden, indien niet opgevolgd kan het gevaarlijk situaties creëren.

WAARSCHUWING	
	Onjuist gebruik van de DELTA BLUE® spindelklem loopkat kan tot gevaarlijke situaties leiden. Indien niet vermeden kan dit tot serieuze verwondingen leiden of zelfs dodelijke ongevallen. Lees de gebruiksaanwijzing zorgvuldig door.

WAARSCHUWING	
	Nood procedure: Wanneer er zich nood situatie voordoet moet er onmiddellijk gestopt worden met de werkzaamheden. Er moet onmiddellijk een veiligheidsgebied worden afgezet onder en rondom de DELTA BLUE® spindelklem loopkat / DELTA® takels, zodat het niet toegangbaar is voor niet geautoriseerde personen. Neem de noodzakelijk acties om de lading veilig te laten zakken en de takel te verwijderen. Neem contact op met uw leverancier.

5. TECHNISCHE INFORMATIE

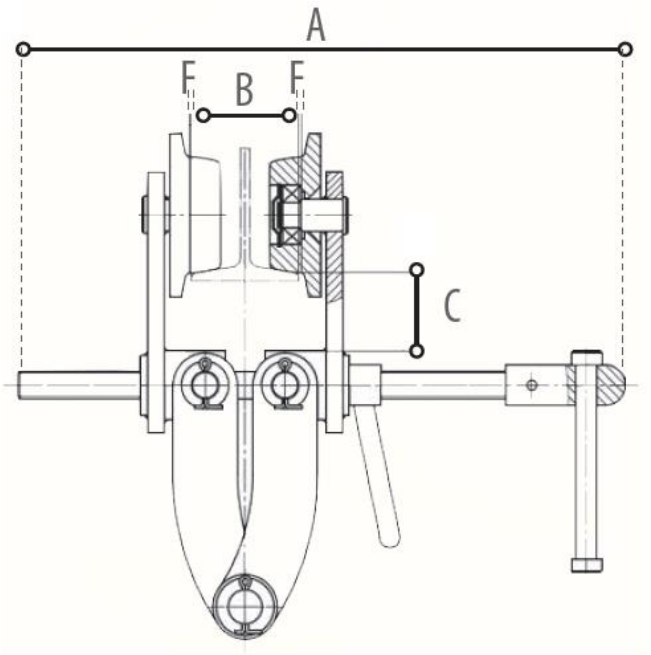

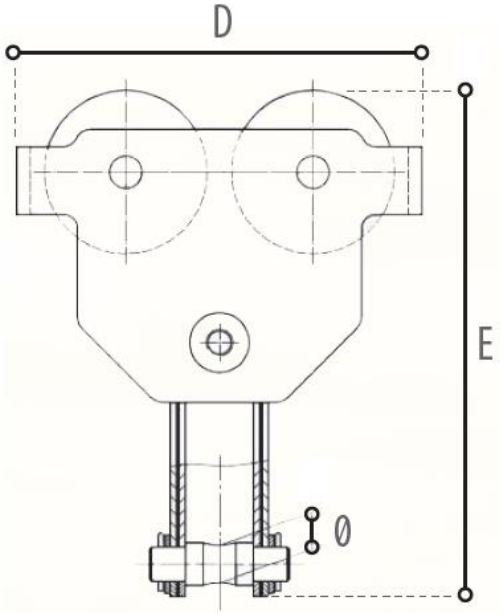

Capaciteit	**(T)**	**0,5**	**1**	**2**	**3**	**5**	**10**
Test capaciteit (kn)	(kn)	7.35	14.71	29.42	44.10	61.30	122.6
Afmetingen (mm)	A	299	355	360	360	470	480
	B	64-180	64-203	76-203	76-203	100-305	150-305
	C	51.5	46	55	62	71	71
	D	198	242	281	328	377	455
	E	246	297	318	351	455	500
	F	≈ 3	≈ 3	≈ 3	≈ 3	≈ 4.5	≈ 4.5
	Ø	19	22	22	24	28	42
Balk breedte	mm	64-180	64-203	76-203	76-203	100-305	150-305
Nett gewicht	(kg)	6	8	20	33	60	-

6. EXPLOSIE TEKENING DELTA BLUE® SPINDELKLEM LOOPKAT

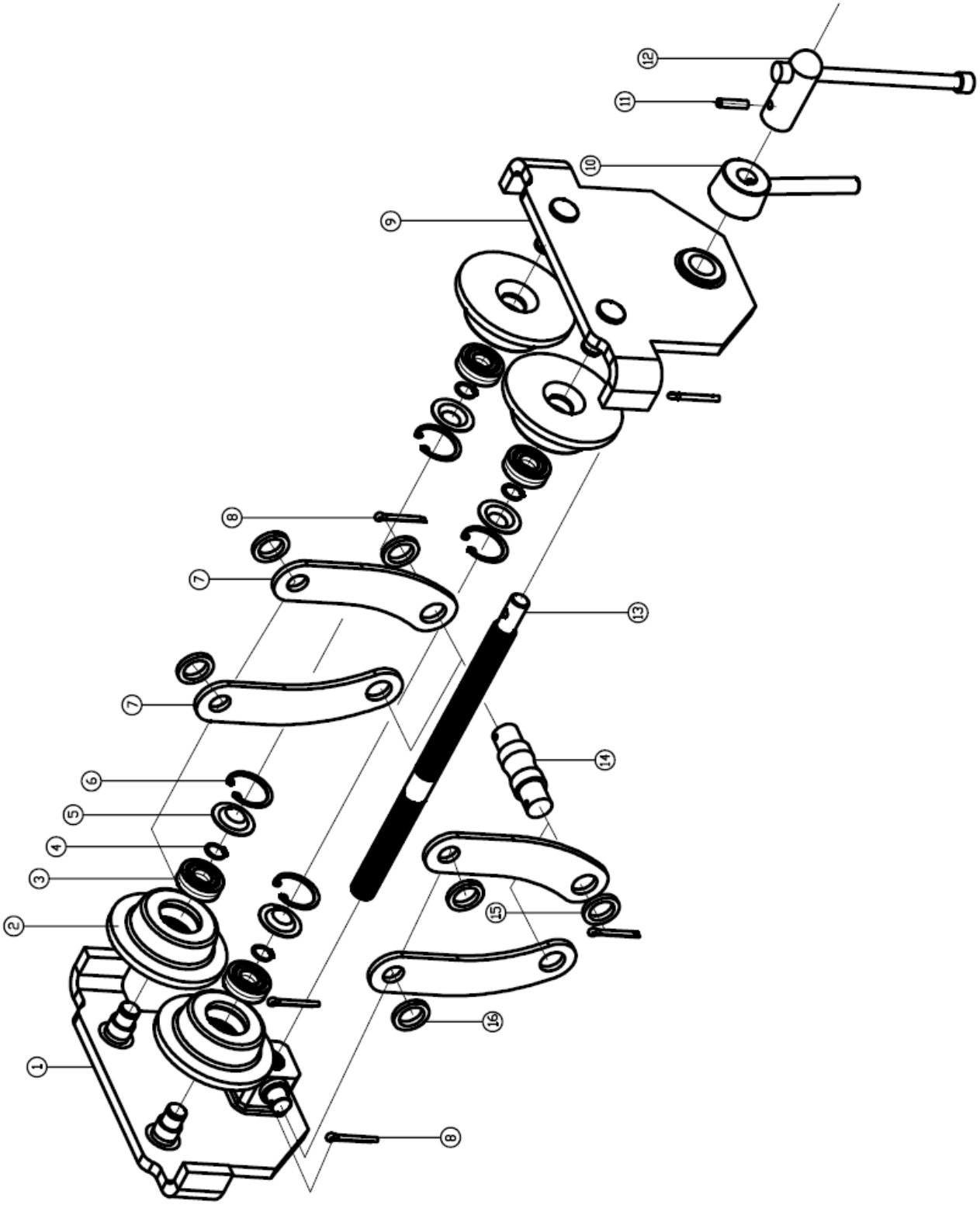

ONDERDELEN LIJST DELTA BLUE® SPINDEL LOOPKAT

NO	Description
1.	Rechter plaat
2.	Wiel
3.	Lager
4.	As loopring
5.	Lager loopring
6.	Gat Loopring
7.	Zij plaat
8.	Splitpen
9.	Linker plaat
10.	Borg moer
11.	Cilindrische pen
12.	Hendel samenstel
13.	As
14.	Ophang as
15.	Sluitring
16.	Sluitring

WAARSCHUWING	
	Gebruik alleen DELTA® geleverde reserve onderdelen.

7. ONDERHOUD INSTRUCTIES

a. DELTA BLUE® spindelklem loopkat moet minimaal 1 x per jaar gecontroleerd worden door een professional. Registratie en documentatie van inspecties, onderhoud en testen is de verantwoordelijkheid van de gebruiker / eigenaar.

b. Inspecteer de DELTA BLUE® spindelklem loopkat regelmatig op scheuren, corrosie, slijtage of elke andere vorm van beschadiging om gevaarlijk situaties te vermijden.

c. Indien een van boven kenmerken wordt waargenomen, moet de DELTA BLUE® spindelklem loopkat buiten gebruik worden gesteld.

d. Bij enige vorm van twijfel moet de DELTA BLUE® spindelklem loopkat buiten gebruik worden gesteld, neem contact op met uw leverancier.

e. Gebruik alleen DELTA® onderdelen.

f. De smeermiddel voor dit product is Lithium-based lubricant #3.

8. PROBLEEM EN OPLOSSING

PROBLEEM	OORZAAK	OPLOSSING
DELTA BLUE® spindelklem loopkat beweegt niet.	1. Gebrek aan smering (lagers). 2. Lager is beschadigd.	1. Open de (lager) deksel en smeer onderdelen. 2. Vervang lagers.
DELTA BLUE® spindelklem loopkat kantelt.	1. Wielen zijn niet goed gepositioneerd. 2. Beam is uneven.	1. Wielen opnieuw positioneren, controleer dat de wielflensen voldoende op de balk rust. 2. Controleer balk oppervlak.
Wiel flens en balk oppervlak te klein of te groot.	1. Moer zit los. 2. DELTA BLUE® spindelklem loopkat is niet correct geïnstalleerd.	1. Moer vastzetten. 2. Draai de spindel tot de gewenste balkbreedte. Controleer of de wielflensen genoeg balkoppervlak bedekt en correct op de balk rust.
DELTA BLUE® spindelklem loopkat wijkt tijden gebruik.	1. Zij platen zijn vervormd. 2. Lager is beschadigd. 3. Balk is oneven.	1. Vervang zijplaten. 2. Vervang lager. 3. Controleer balk oppervlak.

APPENDIX 1: Test certificaat & CE conformiteitsverklaring

DELTA®

TEST CERTIFICAAT
&
CE CONFORMITEITSVERKLARING

Hiermede verklaren wij dat het hieronder vermelde product zorgvuldig geïnspecteerd en beproefd is en dat de volgende beproeving- en inspectiegegevens overeenstemmen met de specificaties van ons technisch dossier.

Omschrijving :

Model :

Serie nummer:

Max. veilige belasting :

Minimum breeklast:

Wij verklaren dat het bovengenoemde product in overeenstemming is met de veiligheidsfactor en overige veiligheidseisen van de Europese Machinerichtlijn 2006/42/EC.

Handtekening :
Signed by:

M.F. STAM

Functie :
Position :

Directeur
Director

Datum:
Date:

Factuur/Certificaat nummer:
Invoice/Certificate no.

DERIVED CERTIFICATE OF TEST
&
DECLARATION OF CE CONFORMITY

This is to certify that the undermentioned product has been thoroughly inspected and tested and that the following data of inspection and test is in conformity with the requirements of our technical file.

: Description

: Type

: Serial number

: Safe Working Load S.W.L.

: Minimum Breaking Load

We declare that the above-mentioned product is in compliance with the safety factor and further safety requirements in conformity with the European Communities Machinery Directive 2006/42/EC.

DELTA HOISTING EQUIPMENT ZAANDAM

DELTA® - DELTA BLUE® - DELTACLAMP® - DELTACONTROL® - DELTAFOX® - DELTA GREEN® - DELTA MARWEILIER® - DELTA MARWEITAKEL® DELTA SILVER® - DELTASLING® - DELTA SPARKLER® - PROF MARWEI® - DELTALOCK® - MAVERICK® - DELTA YELLOW® zijn geregistreerde merken en eigendom van DELTA HIJSWERKTUIGEN® b.v. Adres: Uitterdijk 7, 1505 GW Zaandam, Nederland.

Uiterdijk 6
1505 GW Zaandam
The Netherlands

Zet- en drukfouten zijn voorbehouden. Alle rechten voorbehouden. Niets uit deze uitgave mag worden verveelvoudigd zonder voorafgaande schriftelijke toestemming van SE&O