Klapblok met Haak / Snatch Block with Hook

Eigenschappen

- Stalen behuizing.
- Snelle kabelinstallatie door scharnierende constructie.
- Met draaibare lasthaak.
- Permanent gesmeerde bout lager.
- Veiligheidsontwerp: Zijplaat kan niet onder belasting worden geopend.
- Voldoet aan de Machinerichtlijn 2006/42/EG. Geleverd met testcertificaat, CE-conformiteitsverklaring en gebruiksaanwijzing.

Features

- Steel body.
- Quick rope installation due to hinged design.
- With swivel load hook.
- Permanently lubricated pin bearing.
- Safety design: Side plate cannot be opened under load.
- Complies with the Machinery Directive 2006/42/EC. Supplied with test certificate, CE declaration of conformity and operating instructions.

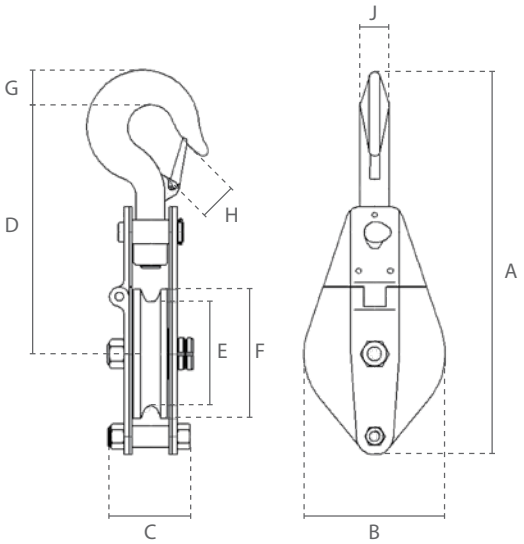

Specificaties / Specifications			
Artikel nummer	Capaciteit	Kabel diameter	Netto gewicht
Article code	Capacity	Cable diameter	Net weight
	ton	mm	kg
SG.0.KB.0500	0.5	5	2.3
SG.0.KB.1000	1	7	3.8
SG.0.KB.2000	2	13	7.3
SG.0.KB.3200	3.2	15	13.5
SG.0.KB.6400	6.4	18	22

Specificaties / Specifications	
Bedrijfstemperatuur / Operating temperature	-20°C - +40°C

Afmetingen / Dimensions									
Capaciteit / Capacity ton	A	B	C	D	E	F	G	H	J
0.5	261	99	75	173	75	88	21	19	19
1	310	117	84	205	85	105	23	26	20
2	425	200	92	263	150	190	30	27	24
3.2	496	230	108	295	180	220	40	31	28
6.4	655	270	116	375	260	300	47	42	35

Subject to changes without notice. Illustrations for reference only. Always obey the operating instructions.
2022 © DELTA® Hoisting Equipment E0501221523